DUPLICATE
PROMO-BRIDGE

007

commenté par

Marc KERLERO

1ère série Nationale
CHAMPION DE FRANCE
Champion d'Europe junior
Vainqueur de la Coupe de France 2019

AMOUR DU BRIDGE

Mercredi 15 décembre 2021

Le meilleur moyen pour gagner des points d'experts...
c'est encore de faire des progrès !

l'Hôtel des Sablettes ****
les pieds dans la Méditerranée

à partir de 1 025 €
1/2 pension
3 excursions
6 jours

à partir de 1 365€
1/2 pension
4 excursions
8 jours

Supp[t] single
6 jours : 202 €
8 jours : 322 €

Soirée de
réveillon
comprise

06 14 47 50 09
promobridge@orange.fr
www.amourdubridge.fr

TGV direct depuis Paris
(environ 4 h)

Forfait Bridge 160 ou 200 €

Réveillon à
la SEYNE s/mer
du 28 décembre 2021
au 2 ou 4 janvier 2022
avec Marc KERLERO
et Philippe TOFFIER

GRAND HÔTEL DES SABLETTES-PLAGE
HÔTEL & SPA - RESTAURANTS - EVENEMENTS

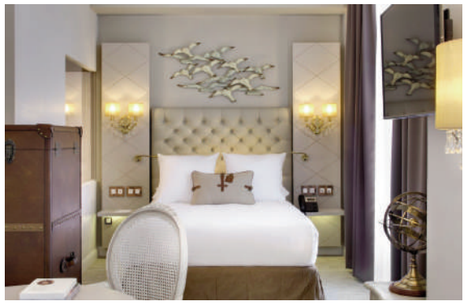

une chambre avec tout le confort d'un 4 *

AMOUR DU BRIDGE

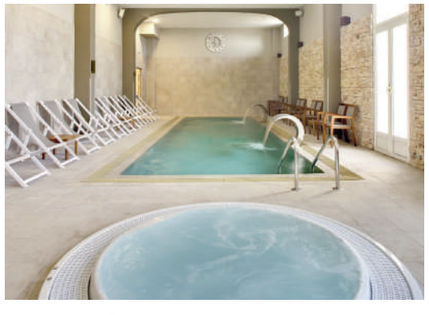

le Spa, espace bien-être

Donne

1

♠ R 10 9 5
♡ R 2
♢ D 10 4 2
♣ 8 5 3

♠ A V 4 2
♡ D 9 6 5 3
♢ A 7
♣ R 2

N
O E
S

♠ 3
♡ V 10 8
♢ R V 5 3
♣ D V 10 7 4

♠ D 8 7 6
♡ A 7 4
♢ 9 8 6
♣ A 9 6

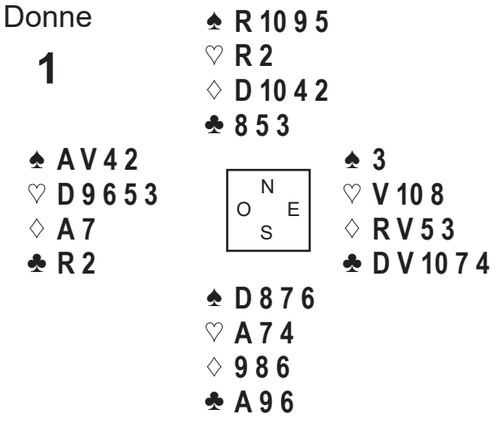

donneur : Nord
vulnérabilité : Personne

Une bonne séquence :

Sud	Ouest	Nord	Est
		-	-
-	1♡	-	2♡
-	-	X	3♡
Fin			

COMMENTAIRE :

entame : 10♠
par : 3♡ +1

X : quand Est-Ouest sont fittés, le réveil est pratiquement sans risque. De plus, votre bilan de fin d'année sera très négatif si vous laissez vos adversaires jouer leurs bonnes partielles. Enfin, vert contre vert est la situation de vulnérabilité où il faut être le plus actif dans le combat de contrats partiels.
3♡ : puisqu'on les dira sur le 2♠ qui ne va pas manquer d'arriver en Sud, autant les dire tout de suite.
Passe en Sud : n'oublions pas que Nord a passé d'entrée et sur 1♡. Déclarer 3♠ serait souvent gâcher son travail (pousser Est-Ouest un cran plus haut que prévu).

Ouest prend l'entame à Pique de l'As et libère ses Trèfles sans plus tarder (s'il joue atout, la défense peut en donner trois tours et Ouest perdra deux Cœurs, un Trèfle et trois Piques !).

A la vue du 3, Sud prend le second (Nord aurait fourni le 5 avec 8532) et doit rejouer Pique pour ennuyer un peu le déclarant : le mort doit couper et le déclarant ne peut plus jouer atout sans risquer de perdre deux levées de Pique. Il doit donc rentrer en main à Carreau pour couper un deuxième Pique, puis défausser le dernier sur un Trèfle avant de jouer atout.
Avec les Trèfles 3-3, il pourra ici réaliser dix levées.

Donne

2

♠ R
♡ A 10 3
♢ A R 3
♣ R V 6 4 3 2

♠ 10 8 5
♡ D V 6 2
♢ V 7 6 5 4
♣ 5

N
O E
S

♠ D V 7 4 2
♡ 9 5 4
♢ D 9 2
♣ D 7

♠ A 9 6 3
♡ R 8 7
♢ 10 8
♣ A 10 9 8

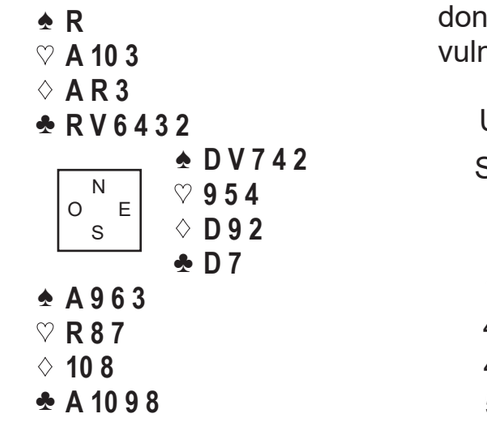

donneur : Est
vulnérabilité : Nord-Sud

Une séquence soigneuse :

Sud	Ouest	Nord	Est
			-
-	-	1♣	-
1♠	-	3♣	-
4♣	-	4♢	-
4♡	-	4SA	-
5♠	-	7♣	Fin

COMMENTAIRE :

entame : 4♡
par : 7♣ =

4♣ : avec le fit dixième, la main vaut bien 14-15 DH. Nord en ayant garanti au moins 18 ou 19, on est en zone de chelem.
4♡ : on manque d'éléments de jugement pour poser le Blackwood. Mieux vaut continuer les contrôles, sachant que les deux As pourront être répondus sur 4SA.
5♠ : deux pièces sur cinq ET la Dame de Trèfle... ou suffisamment d'atouts pour s'en passer (fit dixième).
7♣ : si le contrôle à Cœur est un singleton, Nord peut se compter 13 levées, en défaussant un Carreau sur l'As de Pique. Si le contrôle à Cœur est le Roi, Sud possède forcément un doubleton à Pique ou à Carreau, car il ne peut pas avoir 13 points H (il a passé d'entrée). Sa prétendue Dame de Trèfle n'est donc qu'un quatrième atout. Comme il a quatre Piques, il ne peut pas avoir trois Cœurs et trois Carreaux (ça ferait quatorze cartes !). Nord sait donc qu'il pourra couper la perdante du doubleton et défausser celle du tripleton sur l'As de Pique.

On remarque l'entame neutre, contre un GRAND chelem.

Donne

3

	♠ D 9 7 3 ♡ - ♢ R 5 4 3 ♣ R D 5 4 3	
♠ 10 8 6 ♡ 8 7 5 4 ♢ D 8 2 ♣ V 10 6	N O E S	♠ V 5 ♡ A R D 10 6 3 ♢ V 7 ♣ A 8 2
	♠ A R 4 2 ♡ V 9 2 ♢ A 10 9 6 ♣ 9 7	

donneur : Sud
vulnérabilité : Est-Ouest

Une séquence normale :

Sud	Ouest	Nord	Est
1♢	-	1♠	2♡
2♠	-	4♠	Fin

COMMENTAIRE :

entame : A♡
par : 4♠ =

1♠ : on n'a pas assez de jeu pour commencer par les Trèfles.
4♠ : la main s'est bien réévaluée avec le double fit et la bonne chicane. On pourrait presque envisager le chelem...

Nord doit jouer son coup très soigneusement.
Avec l'As de Trèfle probablement en Est et l'entame à Cœur qui l'oblige à couper de sa main, Nord doit plutôt baser son coup sur le mort.
Malheureusement, il ne dispose pas des communications pour couper trois Cœurs, car il bloquerait ses atouts et ne pourrait plus purger ceux des flancs.
Or, s'il ne peut couper que deux Cœurs, il en perdra un. Si l'on ajoute l'As de Trèfle et un Carreau automatique, Nord doit réaliser qu'il ne peut s'en sortir qu'avec les Piques ET les Carreaux répartis 3-2. Cette hypothèse de nécessité l'amène à quatre Piques du mort, deux coupes à Cœur, trois Carreaux et un Trèfle : dix. Pourtant, le timing ne doit pas être négligé.
Imaginons la ligne suivante : Cœur coupé - Carreau pour l'As - Cœur coupé - Trois tours de Pique et Carreau : la défense prend et oblige Sud à couper de son dernier atout, alors que l'As de Trèfle n'est pas tombé : Est fera une deuxième levée de Cœur !
Comme il a besoin de l'As de Carreau comme reprise pour couper un Cœur, Nord doit jouer le Roi de Trèfle à la seconde levée :

- si Est ne prend pas, Nord joue Carreau pour l'As, Cœur coupé, trois tours de Pique et Carreau.
- si Est prend, aucun retour n'est gênant, car il ne peut pas obliger la main de Sud à couper. Nord a donc toujours le temps de couper son Cœur, de purger les atouts et de libérer son Carreau...

Donne

4

	♠ D 7 2 ♡ A 8 7 4 3 ♢ V 9 7 ♣ 8 3	
♠ R V 10 5 ♡ 6 ♢ 10 8 6 ♣ A D 10 9 5	N O E S	♠ 8 6 3 ♡ R D V ♢ R 5 4 2 ♣ R V 4
	♠ A 9 4 ♡ 10 9 5 2 ♢ A D 3 ♣ 7 6 2	

donneur : Ouest
vulnérabilité : Tous

Une séquence raisonnable :

Sud	Ouest	Nord	Est
	-	-	1♢
-	1♠	-	1SA
-	2SA	Fin	

COMMENTAIRE :

entame : 2♡
par : 2SA -2 / =

2SA : le cinquième Trèfle et les trois 10 valent bien au moins un point, même si le singleton à Cœur est un peu inquiétant.

Entame à Cœur pour l'As et retour du 7 de Cœur (Pair-Impair du résidu, la seconde dans quatre cartes). La chute du Valet de Cœur à la première levée (confirmée par le 7 de Nord à la seconde) doit alerter Sud et lui faire penser à débloquer son 10 sur le deuxième tour de la couleur, puis son 9 sur le troisième, afin de ne pas bloquer les communications avec Nord.

Est doit aller chercher sa huitième levée à Pique (les Trèfles peuvent/doivent attendre) :

- s'il a l'inspiration de jouer vers le Roi, il va gagner.

- s'il a joué vers le Valet, il va chuter de deux si Sud a débloqué les Cœurs (la défense fera trois Cœurs, deux Piques et deux Carreaux, Nord pouvant en jouer après les Cœurs). En revanche, Est va s'en sortir si Sud a bloqué les Cœurs, Nord n'ayant aucune raison de rejouer Carreau après la Dame de Pique. Il va libérer les Cœurs, mais Est insistera à Pique et Sud ne pourra jamais rendre la main à Nord, limitant à la défense à deux Piques, deux Cœurs et un Carreau.

Donne **5**

	♠ R D 7 ♡ 7 6 ♢ D 9 5 2 ♣ A 10 5 2	
♠ 9 8 5 4 2 ♡ A 8 ♢ R 7 4 ♣ 9 6 4	N O E S	♠ A 10 6 3 ♡ R D V 5 4 ♢ A 10 6 ♣ 3
	♠ V ♡ 10 9 3 2 ♢ V 8 3 ♣ R D V 8 7	

donneur : Nord
vulnérabilité : Nord-Sud

Une séquence bien jugée :

Sud	Ouest	Nord	Est
		-	1♡
-	1♠	-	3♠
-	4♠	Fin	

entame : 5♢
par : 4♠ =

COMMENTAIRE :

Passe en Nord : le passe d'entrée n'ajoute pas de valeur à cette horrible main 4432. Pas question de contrer «en sandwich».
3♠ : regardez la main bien dans les yeux. Si vous trouvez toujours qu'elle ne vaut que 2♠... regardez encore !!
4♠ : obligatoire, avec un As, un Roi et, surtout, le précieux neuvième atout.

Sur le 5 de Carreau, Ouest doit appeler le 6 du mort, car Nord n'a pas entamé petit sous Dame-Valet à la couleur. Sud doit alors réaliser que monter du Valet ne peut pas être bon (Nord n'a pas entamé petit sous Roi-Dame à la couleur), car la manœuvre créerait forcément une fourchette A10 contre l'honneur de Nord. Il vaut donc mieux espérer le 9 en Nord et monter du 8, ce qui poussera alors aussi bien au Roi ou à la Dame d'Ouest, sans libérer le 10 du mort.

Ouest prend du Roi et doit mépriser le singleton à Trèfle du mort : il est inutile de couper des perdantes que l'on peut défausser. Atout donc, vers l'As du mort. Nord doit alors résister à l'envie d'intercaler la Dame en second : il n'y a pas d'intérêt à «assurer»... une levée sûre !!

Pique encore, pour la Dame de Nord :

- si celui-ci encaisse son Roi, Ouest ferme, n'abandonnant plus qu'un Trèfle.
- s'il insiste à Carreau, Ouest prend de l'As du mort et encaisse ses Cœurs en défaussant un Carreau, Nord coupant quand bon lui semble.

Donne **6**

	♠ V ♡ D V 8 7 5 4 3 ♢ A 10 ♣ V 7 3	
♠ 7 5 2 ♡ 9 6 2 ♢ 6 3 2 ♣ D 9 8 6	N O E S	♠ A 9 8 6 3 ♡ A ♢ D V 9 7 ♣ R 10 4
	♠ R D 10 4 ♡ R 10 ♢ R 8 5 4 ♣ A 5 2	

donneur : Est
vulnérabilité : Est-Ouest

Une bonne séquence :

Sud	Ouest	Nord	Est
			1♠
-	-	2♡	-
2SA	-	4♡	Fin

entame : D♢
par : 4♡ =

COMMENTAIRE :

Passe en Sud : pas question d'intervenir à 1SA avec 15... surtout avec quatre grosses cartes dans la majeure adverse, d'autant plus qu'Est est vulnérable : un «passe d'embuscade» est bien plus habile.
2♡ : un réveil à 3♡ garantirait la valeur d'une (petite) ouverture.
2SA : 13-15, avec un arrêt à Pique.
4♡ : raisonnable, surtout en match par quatre.

Est entame normalement (mais malencontreusement) de la Dame de Carreau et Nord ne doit pas rater l'occasion :

- s'il joue Cœur, Est devrait cette fois trouver le retour à Trèfle, devant le danger de défausses sur les Piques : une de chute.

- s'il joue Pique, Est ne peut rien faire :

  - s'il prend pour rejouer Trèfle, Nord a le temps de défausser ses Trèfles sur les Piques.
  - s'il ne prend pas, il ne fait plus son As.

Donne **7**

	♠ 9 8 4 2 ♡ 7 6 ♢ R 7 6 5 2 ♣ A 9	
♠ D 5 ♡ A 8 2 ♢ 8 4 3 ♣ 10 8 7 5 3	N O E S	♠ A V 10 ♡ D V 4 ♢ A V 10 ♣ R D V 4
	♠ R 7 6 3 ♡ R 10 9 5 3 ♢ D 9 ♣ 6 2	

donneur : Sud
vulnérabilité : Tous

Une séquence sobre :

Sud	Ouest	Nord	Est
-	-	-	1♣
-	2♣	-	3SA
Fin			

COMMENTAIRE :

entame : 10♡
par : 3SA =

Passe en Sud : on est loin d'une intervention à 1♡, vulnérable qui plus est !

Est doit réaliser que les Trèfles ne suffisent pas à son bonheur : il faut aussi libérer au moins un deuxième Pique, ce qui ne pose pas de problème en soi-même, mais exige de soigner le timing, à cause des Cœurs adverses.

Or, après avoir fait la première levée du Valet de Cœur, Est ne peut pas jouer Pique de la bonne main. S'il joue Trèfle, Nord va prendre et rejouer Cœur (pas Carreau, alors qu'il n'a plus l'ombre d'une reprise), permettant à Sud de libérer sa couleur, avec toujours le Roi de Pique pour reprendre la main.

Pour gagner, Est doit «tout simplement» faire son plan de jeu avant d'appeler la première carte du mort. Il verra alors qu'il ne peut pas chuter si les Cœurs sont 4-3 et que, s'ils sont 5-2, il faut absolument jouer Pique avant Trèfle... ce qui impose de prendre l'entame à Cœur de l'As, pour laisser filer la Dame de Pique :

- si elle fait la levée, no problem.
- si Sud prend du Roi, il peut libérer ses Cœurs, mais il n'aura plus de reprise pour les encaisser et Nord n'aura plus de Cœur.

Remarque : si Sud possède cinq Cœurs par Roi-10-9, le Roi de Pique et l'As de Trèfle, on gagne en laissant filer l'entame, alors qu'on chute en prenant de l'As... mais avec ce jeu, il est hautement probable que Sud serait intervenu à 1♡ sur 1♣.

Donne **8**

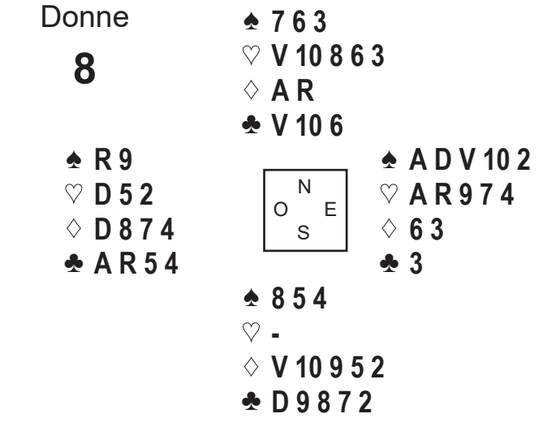

donneur : Ouest
vulnérabilité : Personne

Une séquence technique :

Sud	Ouest	Nord	Est
	1♢	-	1♠
-	1SA	-	3♡
-	4♣	-	4♡
Fin			

COMMENTAIRE :

entame : V♢
par : 4♡ =

1♢ : bien que moins classique, l'ouverture d'1♣ sera souvent supérieure.
3♡ : promet un 5-5 et au moins un espoir de chelem. Avec un 5-4, on commence par un Roudi, quitte à annoncer les Cœurs sur 2♢.
4♣ : avec un fit à Pique, on déclarerait 3♠. Sans fit du tout (dans le cas du 2254), on freinerait à 3SA. Avec un fit à Cœur et une mauvaise main, on dirait 4♡. L'enchère de 4♣ montre donc un contrôle à Trèfle dans une bonne main, fit à Cœur agréé.
4♡ : sans aucun espoir de chelem, Est aurait annoncé directement 4♡ sur 1SA. Cette séquence montre donc un espoir de chelem et dénie un contrôle à Carreau.

Quelle que soit l'ouverture, Sud entame du Valet de Carreau, Nord encaissant ses deux honneurs, avant de rejouer Trèfle.

Apparemment, Est a «tout maître» et seul un partage 5-0 des atouts pourrait le mettre en danger :

- si Sud possède V10863, Est ne peut rien faire.

- si Nord possède V10863, il faut absolument qu'Est commence par la Dame du mort. En rejouant ensuite deux fois petit vers AR9, il limite ses pertes à un atout. S'il encaisse l'As en premier, il est cuit : petit pour la Dame et petit du mort, mais Nord intercale le 10. Est prend, mais il lui reste 97, pour encore V8 en Nord.

Donne **9**

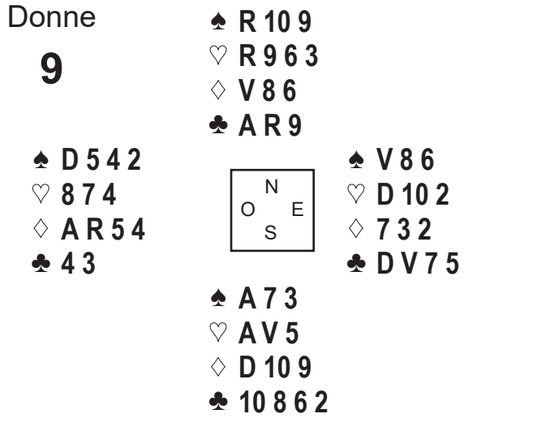

donneur : Nord
vulnérabilité : Est-Ouest

Une séquence banale :

Sud	Ouest	Nord	Est
		1♣	-
2SA	-	3SA	Fin

COMMENTAIRE :

entame : A♢
par : 3SA = / -1

Ouest doit entamer de l'As de Carreau. A la vue du mort, il pourra décider de rejouer le Roi de Carreau, un petit Carreau... ou autre chose (Pique, par exemple).

Ici, les R109 de Pique du mort doivent le dissuader de rejouer dans la couleur, qui sera très souvent une passoire (c'est le cas, ici, tout retour à Pique d'Ouest offrant sa troisième levée au déclarant). Mieux vaut insister d'un petit Carreau, pour libérer le treizième, tout en en laissant un à Est.

Sud doit prendre du mort, pour jouer Cœur vers son Valet.

Après ce succès, Sud doit tester les Trèfles : petit pour le 9. Est prend et la défense encaisse ses deux Carreaux, tout le monde défaussant un Pique. Quel que soit le retour, Sud encaisse As-Roi de Trèfle : comme la couleur n'est pas répartie, il faut faire quatre levées de Cœur. As de Cœur, donc, alors qu'il reste D10 secs en Est :

- si Est fournit machinalement le 10, Sud n'a d'autre choix que de jouer vers le Roi, puisqu'il sait bien que la Dame est en Est (depuis qu'il a fait la levée du Valet, tout à l'heure).

- si Est fournit habilement la Dame (la carte déjà connue de l'adversaire, parmi les équivalentes), Sud doit décider :

  - petit pour le Roi (pour xxx / D10x au départ) ou
  - petit pour le 9 (pour 10xxx / Dx) au départ ?

Donne

10

♠ A D V 6
♡ 10 3
♢ 9 8 5 3
♣ 8 5 3

♠ R 10 3
♡ R V 6 5
♢ R D 7 4
♣ A 7

N
O E
S

♠ 9 7 2
♡ D 4 2
♢ V 10 6
♣ R D 4 2

♠ 8 5 4
♡ A 9 8 7
♢ A 2
♣ V 10 9 6

donneur : Est
vulnérabilité : Tous

Une séquence banale :

Sud	Ouest	Nord	Est
			-
-	1SA	-	2SA
Fin			

entame : 8♢
par : 2SA -1

COMMENTAIRE :

A Sans-Atout, avec deux couleurs quatrièmes non nommées par l'adversaire, on entame de celle qui ne comporte pas l'As.

Nord doit donc entamer à Carreau, mais il doit choisir le 8 (la seconde de quatre ou cinq petites), et pas le 3, pour essayer de montrer sa mauvaise couleur.

Sud prend de l'As et peut retenir deux hypothèses :

- Nord a entamé dans RD98(x). Dans ce cas, ses Carreaux sont maîtres et il n'est pas urgent de les encaisser (Ouest ne peut pas faire huit levées sans passer par les Cœurs).

- Nord a entamé dans quatre petits Carreaux. Dans ce cas, la couleur est sans avenir et il faut chercher son bonheur ailleurs... à Pique, à la vue du mort.

Sud doit donc rejouer Pique à la seconde levée, en ayant soin de partir du 8 (on joue petit prometteur au «switch» à Sans-Atout). Nord fera donc son Valet et, connaissant le Roi de Pique en Ouest, repartira tranquillement à Carreau, attendant que Sud reprenne la main.
Le fait que Nord ait été autorisé à réaliser la levée du Valet de Pique dévoilera clairement à Sud que la deuxième hypothèse était la bonne, aussi insistera-t-il à Pique, après l'As de Cœur.

Stage
BRIDGE & GOLF
Domaine de la BRETESCHE 5*
proche de La Baule

8-15 avril 2022

avec **Marc KERLERO**

à partir de **1000 €**
1/2 pension

Supp[t] single
à partir de **300 €**

06 14 47 50 09
promobridge@orange.fr
www.amourdubridge.fr

Initiation Golf 2 h : 27 €
Stage Golf 4 j : 300 €
Parcours Golf : 45 €

AMOUR DU BRIDGE

Forfait Bridge

Tarif préférentiel : 202 €
Tarif réduit : 222 €
Tarif normal : 255 €

Tarif réduit :
- inscription en couple ou avec un partenaire.
- abonnés amourdubridge.
- inscription avant le 31/12/21.

Tarif préférentiel :
- pour les personnes s'inscrivant à deux stages Promo-Bridge en 2022.
- abonnés amourdubridge s'inscrivant en couple ou avec un partenaire.
- inscription en couple ou avec un partenaire avant le 31/12/21.

Donne **11**

	♠ D 4 2 ♡ 10 8 6 5 4 2 ♢ V 10 4 ♣ 6	
♠ V 10 6 5 ♡ R D 9 ♢ 2 ♣ A R V 8 7	N O E S	♠ R 8 7 ♡ A 7 3 ♢ 7 3 ♣ D 10 9 5 2
	♠ A 9 3 ♡ V ♢ A R D 9 8 6 5 ♣ 4 3	

donneur : Sud
vulnérabilité : Personne

Une séquence possible :

Sud	Ouest	Nord	Est
1♢	X	-	3♣
4♢	5♣	5♢	X
Fin			

entame : A♣
par : 5♢ x -1 / -2

COMMENTAIRE :

4♢ : plus gênant que 3♢, avec cette main nulle pour jouer le coup ailleurs qu'à Carreau.
5♣ : au nom du fit dixième et du singleton à Carreau.
5♢ : au nom du fit dixième et du singleton à Trèfle !
X : au nom du Roi de Pique et de l'As de Cœur.

Après l'As de Trèfle, Ouest va souvent rejouer le Valet de Pique. Avec le 9 en main, Sud ne doit surtout pas passer la Dame (le Roi est affiché en Est), mais prendre de l'As. De cette manière, ni Est ni Ouest ne pourront plus jouer Pique sans libérer une levée au déclarant. Si Sud joue Cœur immédiatement (les Piques ne peuvent pas être 5-2 d'après les enchères), il devrait alors avoir le temps de libérer ceux du mort, les atouts servant de communication, pour ne chuter que d'une.
Les retours à Trèfle et à Carreau à la deuxième levée aurait battu de deux, en faisant tomber prématurément une reprise du mort.

A 5♣, Est élimine les atouts et les rouges, avant de présenter le Valet de Pique du mort. Pour ne pas être obligés de filer le coup, Nord-Sud doivent fournir petit TOUS LES DEUX : Est devra alors perdre deux Piques.

Donne **12**

	♠ A V 4 3 ♡ R 5 ♢ V 3 2 ♣ A D V 7	
♠ D 6 ♡ A D 10 9 3 ♢ A R 10 9 6 ♣ 3	N O E S	♠ 10 9 7 5 ♡ V 8 7 6 ♢ D 5 ♣ 9 4 2
	♠ R 8 2 ♡ 4 2 ♢ 8 7 4 ♣ R 10 8 6 5	

donneur : Ouest
vulnérabilité : Nord-Sud

Une séquence parmi d'autres :

Sud	Ouest	Nord	Est
	1♡	X	-
2♣	2♢	3♣	3♡
Fin			

entame : D♣
par : 3♡ =

COMMENTAIRE :

X : mieux qu'1SA, avec doubleton à Cœur et quatre cartes à Pique.
Passe en Est : sachez résister... Sur un 2♡ libre, Ouest bondirait à 4♡ sans hésiter.
2♢ : la position vert contre rouge est rassurante.
3♣ : tendu, car Sud peut avoir zéro points.
3♡ : 4 atouts et la Dame de Carreau méritent un effort.
Passe en Sud : on aimerait dire quelque chose, puisqu'on est plutôt maximum, mais quoi ? 4♣ ? bof... ça manque de distribution.
Passe en Ouest : n'oublions pas le passe d'Est sur le contre.

A la vue de ce mort «gigantesque», Ouest regrette un peu de ne pas avoir ajouté le quatrième, mais il est vite rassuré par l'échec de l'impasse à Cœur.

Donne

13

♠ V 6 4
♡ 9 4 2
♢ D 7
♣ A D 8 7 6

♠ D 10 8 7
♡ V 7 6 3
♢ 5 2
♣ R V 5

N
O E
S

♠ A R 5 2
♡ A 8 5
♢ A 10 9 8 6
♣ 9

♠ 9 3
♡ R D 10
♢ R V 4 3
♣ 10 4 3 2

donneur : Nord
vulnérabilité : Tous

Une séquence raisonnable :

Sud	Ouest	Nord	Est
		-	1♢
-	1♡	-	1♠
-	2♠	-	3♡
-	3♠	Fin	

entame : 3♠ / 4♣
par : 3♠ =

COMMENTAIRE :

3♡ : description naturelle, qui montre la courte à Trèfle.
3♠ : Ouest doit dévaluer Roi-Valet de Trèfle.

Si Sud entame à Pique, Est doit résister à l'envie de jouer Trèfle, pour créer une défausse pour l'un de ses Cœurs. Il doit plutôt se concentrer sur ses Carreaux (l'entame à Trèfle évite cet écueil, le Valet du mort étant pris de la Dame).

Le mieux est de prendre l'entame (ou le retour de Nord) à Pique de la Dame, pour jouer Carreau vers le 10 (le fait que les flancs jouent atout dévoile le partage 3-2).

Lorsque la Dame de Carreau tombe ensuite sur l'As, Est doit appliquer la théorie du moindre choix : il purge les atouts et expasse le Roi de Carreau (9 laissé filer, si Sud ne couvre pas).

Donne

14

♠ 9 2
♡ A 4
♢ A R 6 5
♣ A R 7 5 2

♠ R D 10 3
♡ 9 8 5
♢ V 10 9 8 4 2
♣ -

N
O E
S

♠ 8 5
♡ R D 6 3
♢ 7 3
♣ D 10 9 6 4

♠ A V 7 6 4
♡ V 10 7 2
♢ D
♣ V 8 3

donneur : Est
vulnérabilité : Personne

Une séquence normale :

Sud	Ouest	Nord	Est
			-
-	-	1♣	-
1♠	-	2♢	-
2♡	-	2SA	-
3SA	Fin		

entame : 3♡
par : 3SA -1

COMMENTAIRE :

2♡ : quatrième couleur forcing, autorisée avec seulement 7 ou 8 H, puisque l'ouvreur en a promis au moins 17. Pas mal d'experts recommandent de répéter systématiquement les majeures cinquièmes sur un bicolore cher. Je **déteste** cette façon de procéder. Pour moi, 2♠ promet six cartes, sauf exceptionnellement dans un jeu très faible (5-6 H) et totalement misfitté, donc inadapté au 2SA modérateur.

Le mort fait la première levée du Valet de Cœur et joue Trèfle... pour la défausse d'Ouest. Nord prend de l'As et repart d'un petit, mais Est plonge et, ayant pris la peine d'analyser le 5 de Cœur d'Ouest à la première levée, il repart froidement d'un petit Cœur, pour l'As sec connu de Nord, qui ne peut plus s'en sortir, à cause du blocage des Trèfles : au mieux, il surprendra sa Dame de Carreau du Roi, pour ne chuter que d'une.

Si Est n'a pas regardé la première levée, ou s'il s'est laissé aveugler par «l'appel» d'Ouest sur la deuxième levée, il va rejouer Pique. Nord pourra alors tranquillement débloquer sa Dame de Carreau, son Valet de Trèfle, puis rentrer en main à Cœur, pour neuf levées.

Donne

15

♠ A R V 10 5 3
♡ R 10 9 6 4
♢ V
♣ D

	N	
O		E
	S	

♠ 6 4
♡ A D 3
♢ D 9 4 3
♣ 8 6 5 4

♠ D 9 2
♡ V 8 7 5
♢ R 8
♣ V 10 3 2

♠ 8 7
♡ 2
♢ A 10 7 6 5 2
♣ A R 9 7

donneur : Sud
vulnérabilité : Nord-Sud

Une séquence possible :

Sud	Ouest	Nord	Est
1♢	-	1♠	-
2♣	-	3♡	-
3SA	Fin		

COMMENTAIRE :

entame : 6♣
par : 3SA =

3♡ : quatrième couleur à saut qui décrit un bicolore 5-5 de valeur de manche.
Sur 3SA, Nord pourrait aussi rétablir à 4♠, au nom de sa couleur autonome.

A 3SA, Ouest dispose d'une entame à Trèfle assez logique, puisque c'est la seule couleur où Nord-Sud n'ont pas promis cinq cartes, même si l'entame à Carreau tomberait mieux ici, détruisant la seule reprise de Sud avant le déblocage des Trèfles.

Sur entame à Trèfle, Sud doit ménager ses communications déjà fragiles en jouant le Valet de Pique à la deuxième levée. Rien ne l'empêchera plus de réaliser trois Trèfles, un Carreau et cinq Piques.

Si Nord joue 4♠, il n'aura pas de problème pour gagner, l'entame à Carreau étant cette fois-ci totalement introuvable. Il pourra donc réaliser cinq Piques, un Cœur (en en jouant du mort), un Carreau, trois Trèfles et même une coupe à Cœur au mort pour la onzième levée.

Donne

16

♠ 10 9 5 4
♡ R
♢ A R 7 6 4
♣ 7 5 4

	N	
O		E
	S	

♠ D 3
♡ 9 8 6 4 2
♢ D V 9 3 2
♣ 6

♠ R V 8 6 2
♡ V 10 5
♢ 10
♣ R D 9 3

♠ A 7
♡ A D 7 3
♢ 8 5
♣ A V 10 8 2

donneur : Ouest
vulnérabilité : Est-Ouest

Une séquence intéressante :

Sud	Ouest	Nord	Est
	-	-	1♠
X	-	3♢	-
3SA	Fin		

COMMENTAIRE :

entame : D♠
par : 3SA +1

1♠ : en troisième et au nom de la bonne distribution.
X : il manque un Carreau, mais la bonne distribution et les 15 beaux points remplacent.
3SA : sans garantie, avec cet arrêt à Pique léger et surtout cette absence de soutien à Carreau.

Le déclarant doit prendre l'entame à Pique, aussi bien venant d'Est (pour bloquer la couleur), que venant d'Ouest (pour posséder deux arrêts) et libérer ses Trèfles en tentant la double impasse : Cœur pour le Roi et Trèfle vers le Valet. Carreau pour l'As et Trèfle... quand Est intercale maintenant la Dame *, Sud doit laisser passer, puisqu'il n'a plus de reprise en main. Il rejouera ensuite Trèfle du mort, vers le 10.

** si Est fournit à nouveau petit, Sud a neuf levées immédiates : trois Trèfles, deux Carreaux, trois Cœurs et un Pique.*